Kadernické kreslo Weelko Curtis - čierne

Model: RZC001.A12

Ďakujeme Vám za Váš nákup a aby ste s tovarom mohli byť čo najviac a čo najdlhšie spokojní, dodržujte nasledujúce pokyny. Pred používaním si pozorne prečítajte tento návod a uschovajte ho pre možnosti neskoršieho nahliadnutiu. V prípade zlej alebo nedovolenej manipulácie dodávateľ nezodpovedá za možné spôsobené škody.

Nastaviteľná výška kresla: 44 - 57 cm
Celková výška kresla: 81 - 94 cm
Celková šírka kresla: 61,5 cm
Výška opierky chrbta: 46 cm
Dĺžka opierky chrbta: 46 cm
Šírka sedadla: 47 cm
Hĺbka sedadla: 49 cm
Hrúbka polstrovanie: 6 cm
Chrómový podstavec: 50 x 50 cm
Hmotnosť produktu: 37,5 kg

Rozmery balenia: 68 x 64 x 64 cm
Hmotnosť balenia: 40,5 kg
Maximálna nosnosť: 160 kg

Všeobecné upozornenie a montáž:
Pred zostavením kreslá si pozorne prečítajte nasledujúce inštrukcie.
Produkt opatrne vyberte z obalu a rozložte ho na rovnej zemi.
Jednotlivé diely vyberte z balenia a skontrolujte, že žiadny diel nechýba ani nie je nejako poškodený, ak áno, tak nás okamžite kontaktujte, ak bude kreslo zostavené z chybných dielov, hrozí poškodenie, na ktoré nemožno uplatniť záruku.
Kreslo zostavte podľa nižšie uvedeného nákresu.

Detail – Hair style s.r.o. | www.svetkadernictvi.cz | www.svetkadernictva.sk
Třebíčská 1678/60, Velké Meziříčí, 594 01, Česká republika

Obsah balenia:

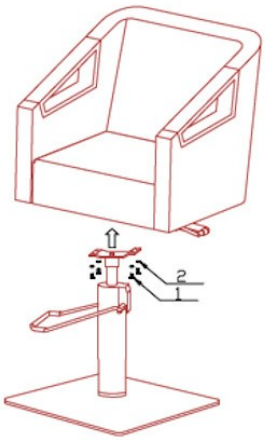

ilustračný obrázok

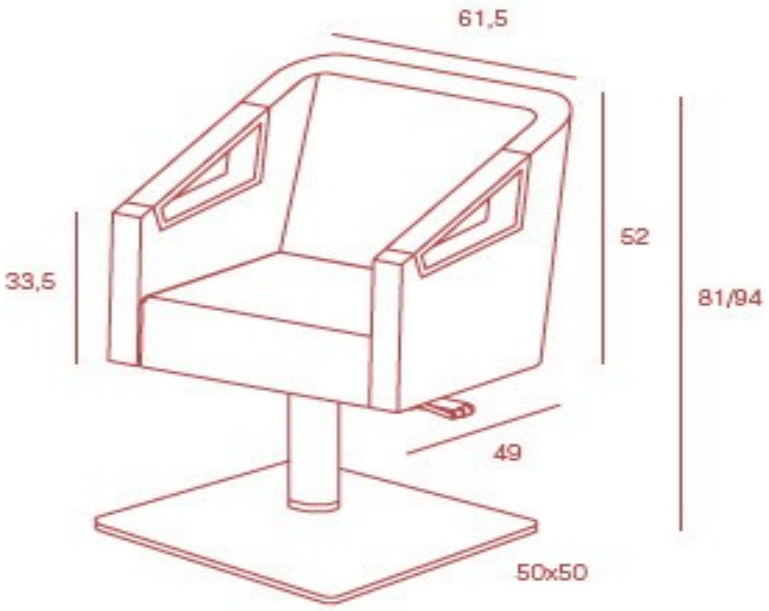

Na kreslo nikdy nestúpajte.
Kreslo je určené vždy len pre jednu osobu.
Dodržujte max. nosnosť kresla.
V prípade poruchykreslá nás informujte alebo opravu kresla vždy ponechajte na odborníkovi.

Detail – Hair style s.r.o. | www.svetkadernictvi.cz | www.svetkadernictva.sk
Třebíčská 1678/60, Velké Meziříčí, 594 01, Česká republika